Новое поколение компрессоров
R134a, R22, R407C, R404A, R507

Высокопроизводительные модели винтовых компрессоров серии RC2

Особенности винтовых компрессоров серии RC2

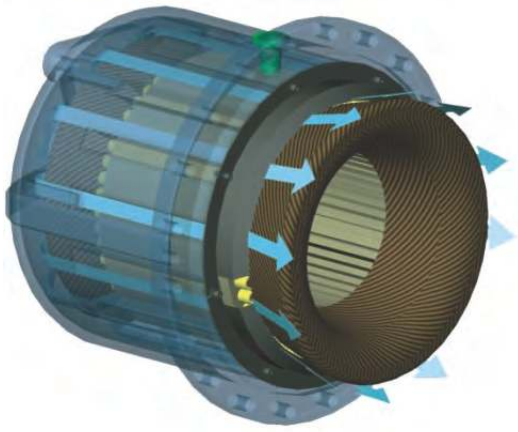

Высокоэффективный электродвигатель

■ Доступны для подключения звездой с частичной обмоткой или звездой-треугольником
■ Изготовлен на заказ для указанного напряжения и частоты заданной мощности
■ Два варианта двигателя A&B для RC2-100 ~ RC2-930. Четыре варианта двигателей A1, A2 и B1, B2 для RC2-1020 ~ 1530
■Оптимальная конструкция отверстия для прохождения хладагента внутрь корпуса двигателя
■Хладагент течет через обмотку двигателя и обеспечивает наиболее эффективное охлаждение
■Статор со скользящей посадкой легче устанавливать и снимать

Эффективная работа экономайзера при частичной нагрузке

■ Повышение холодопроизводительности и энергоэффективности
■Поддержка оптимального давления среды за счет впрыска пара через специальные прорези в золотниковом клапане и камере сжатия

■Эффективность при полной или частичной загрузке

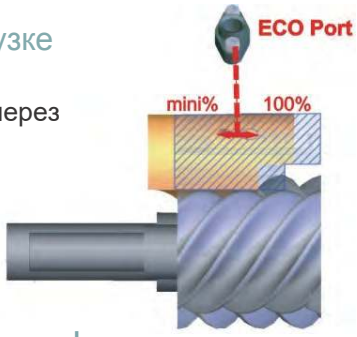

Высокоэффективный профиль винтового ротора

■ Запатентованный в Тайване, США, Великобритании и Китае профиль ротора 5-to-6
■ Спроектирован с учетом характеристик хладогентов
■ Гиперобъемная эффективность и минимальный зазор

Двойной контроль производительности

■ Простая установка электроманитного клапана
■ 3-х / 4-х ступенчатая или непрерывная (33%~100% / 25% ~100%) система контроля производительности
■ Взаимозаменяемость за счет изменения логики управления без модификации электромагнитных клапанов

Прочная несущая конструкция

■ Качественные подшипники (радиальныеи и осевые)
■ Дополнительный подшипник для обратного вращения
■ α уравновешивающий поршень
■ Прочная конструкция
■ Более длительный срок службы подшип ников по сравнению с традиционной конструкцией из 9 подшипников

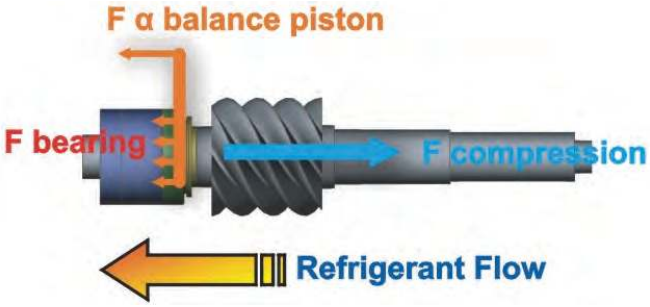

Широкий выбор VI

- Объемный коэффициент (VI)-2.2, 2.6, 3.0, 3.5, 4.8
- Точное соответствие степени сжатия без пересжатия или недосжатия
- Может применяться как холодильник, чиллер с водяным охлаждением, чиллер с воздушным охлаждением и тепловой насос

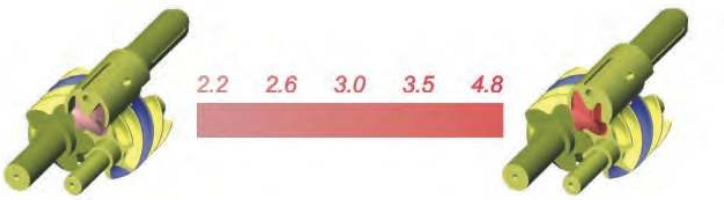

Высокопроизводительный сепаратор

- Съемный демистер для удобной очистки
- Мелкий размер сетки
- Минимальный перепад давления и расход масла
- Трехступенчатая сепарация масла (RC2-1020~RC 2-1530)

Полная защита и аксессуары

1. Датчик температуры электродвигателя (опция)
   - “Встроенный” Pt100 или Pt1000 установленный в обмотке эл-ля
   - Точный мониторинг температуры электродвигателя
   - Контроллер может точно инициировать впрыск жидкости в эл-ль
2. Термистор температуры нагнетания & температуры электродвигателя
   - Полностью интегрированный
   - Эффективно защитит компрессор заранее при возникновении аварийного сигнала
3. Впрыск жидкости и маслоохладитель (Разъем & Стопорной пин)
   - Оба компонента доступны во всех компрессорах Hanbell
4. Датчик уровня масла
   - Обеспечивает достаточное количество смазки в компрессоре для лучшей смазки, регулирования производительности, охлаждения и уплотнения.
5. Нагреватель (150Вт & 300Вт)
   - Повышение текучести смазочного материала при перезапуске компрессора после длительной остановки.
6. Реле перепада давления
   - Легко обнаруживает засорение масляного фильтра
   - Обеспечение эффективного регулирования производительности и смазки

Другие преимущества

- Низкий уровень шума и вибрации
- Меньшее количество деталей, чем в поршневом компрессоре
- Простота обслуживания и ремонта
- Компактная геометрия, простота компоновки

Номенклатура

R C 2 - xxxx x

- Код хладагента: A = R134a; B = R22, R407C, R404A, R507
- Производительность при 50Гц (м³/ч)
- RC модель 2ой генерации

Сертификация

- Изготовлено согласно SOP и соответствие основным стандартам качества
- Подтверждено ISO 9001-2000, UL, CE(PED), Electronic Apparatus for Explosive Atmospheres (EX, China), Lloy d’s Reg ister(vessel), Sy mbolof Excellence in Taiwan

Технические характеристики RC2-A

Модель	КОМПРЕССОР					ЭЛЕКТРОДВИГАТЕЛЬ								Замена масла	Масл. нагре-ватель	Гидротест	Вес
	Производи-тельность 60 / 50Гц	Ск-ть откачки 60 / 50Гц	VI	Контроль пр-ти (%)		Тип	Nominal Hp		Запуск	Напряжение (В)		Изоляция	Защита				
				СТУП.	БЕССТУП.		60Гц	50Гц		60Гц	50Гц			Л	Вт	кг/см2G	кг
RC2-100A	118/98			33, 66, 100	33~100	3 фазный, 2 полюса, короткозамкнутый ротор, индукционный двигатель	23	19	Y-△ PWS DOL	208 220 230 380 440 460 480 575	380 400 415	Class F	PTC Protection	7	150/300	42	275
RC2-140A	165/137			33, 66, 100	33~100		32	26						7			280
RC2-170A	207/172			25, 50, 75, 100	25~100		40	33						7			370
RC2-180A	216/180			33, 66, 100	33~100		42	35						7			300
RC2-200A	233/193			25, 50, 75, 100	25~100		45	37						8			420
RC2-230A	277/230			35, 50, 75, 100	35~100		53	44						14			540
RC2-260A	309/257			25, 50, 75, 100	25~100		59	49						14			545
RC2-300A	352/293			25, 50, 75, 100	25~100		67	56						16			590
RC2-310A	371/308			35, 50, 75, 100	35~100		71	59						16			575
RC2-320A	384/320			25, 50, 75, 100	25~100		72	60						16			595
RC2-340A	407/339			35, 50, 75, 100	35~100		77	64						16			600
RC2-370A	440/366		2.2	35, 50, 75, 100	35~100		84	70						16			610
RC2-410A	490/407		2.6	25, 50, 75, 100	25~100		93	78		380 440 460 480 575				15			730
RC2-470A	567/471	3550/2950	3.0	25, 50, 75, 100	25~100		108	90						18			800
RC2-510A	611/508		3.5	35, 50, 75, 100	35~100		117	98						20			760
RC2-550A	660/549		4.8	25, 50, 75, 100	25~100		126	105						23			820
RC2-580A	702/583			35, 50, 75, 100	35~100		131	109						20			805
RC2-610A	735/611			25, 50, 75, 100	25~100		135	113	Y-△ DOL					23			945
RC2-620A	745/619			35, 50, 75, 100	35~100		137	114						23			850
RC2-710A	858/713			35, 50, 75, 100	35~100		158	131						28			1099
RC2-790A	952/791			30, 50, 75, 100	30~100		175	146						28			1140
RC2-830A	993/825			30, 50, 75, 100	30~100		183	152						28			1150
RC2-930A	1117/929			35, 50, 75, 100	35~100		212	176						28			1180
RC2-1020A	1223/1017			25, 50, 75, 100	25~100		227	189						40			1500
RC2-1130A	1350/1122			25, 50, 75, 100	25~100		248	206						40			1520
RC2-1270A	1521/1268			25, 50, 75, 100	25~100		286	238						53			2100
RC2-1530A	1847/1539			25, 50, 75, 100	25~100		331	275						53			2200

Ед. изм. : м³/ч 0 500 1000 1500

Номинальная мощность в лошадиных силах:
Все указанные выше номинальны л.с. не равны максимальной производительности компрессора.
С помощью ПО подберите подходящий режим работы компрессора.

Технические характеристики RC2-B

MODEL	КОМПРЕССОР					ЭЛЕКТРОДВИГАТЕЛЬ							Замена масла	Масл. нагре-ватель	Гидротест	ВЕС
	Произво-дительность 60 / 50Гц	Ск-ть откачки 60 / 50 Гц	VI	Контроль производ. (%)		Тип	Номинальная частота		Запуск	Напряжение (В)		Изоляция	Защита			
				СТУП.	БЕССТУП.		60Гц	50Гц		60Гц	50Гц			Л	Вт	кг/см2G	кг
RC2-100B	118/98			33, 66, 100	33~100	3 фазный, 2 полюса, короткозамкнутый ротор, индукционный двигатель	38	31	Y-△ PWS DOL	208 220 230 380 440 460 480 575	380 400 415	Class F	PTC Защита	7	150/300	42	280
RC2-140B	165/137			33, 66, 100	33~100		50	41						7			285
RC2-170B	207/172			25, 50, 75, 100	25~100		63	52						7			380
RC2-180B	216/180			33, 66, 100	33~100		66	55						7			335
RC2-200B	233/193			25, 50, 75, 100	25~100		70	58						8			425
RC2-230B	277/230			35, 50, 75, 100	35~100		81	67						14			555
RC2-260B	309/257			25, 50, 75, 100	25~100		90	75						14			560
RC2-300B	352/293			25, 50, 75, 100	25~100		107	89						16			600
RC2-310B	371/308			35, 50, 75, 100	35~100		110	91						16			580
RC2-320B	384/320			25, 50, 75, 100	25~100		114	94						16			600
RC2-340B	407/339			35, 50, 75, 100	35~100		121	101						16			620
RC2-370B	440/366			35, 50, 75, 100	35~100		130	108						16			640
RC2-410B	490/407		2.2	25, 50, 75, 100	25~100		146	121						15			740
RC2-470B	567/471	3550/2950	2.6	25, 50, 75, 100	25~100		170	141						18			810
RC2-510B	611/508		3.0	35, 50, 75, 100	35~100		183	152						20			780
RC2-550B	660/549		3.5	25, 50, 75, 100	25~100		195	162						23			850
RC2-580B	702/583		4.8	35, 50, 75, 100	35~100		210	175						20			840
RC2-610B	735/611			25, 50, 75, 100	25~100		214	178	Y-△ DOL	380 440 460 480 575				23			960
RC2-620B	745/619			35, 50, 75, 100	35~100		220	183						23			880
RC2-710B	858/713			35, 50, 75, 100	35~100		250	208						28			1100
RC2-790B	952/791			30, 50, 75, 100	30~100		276	230						28			1180
RC2-830B	993/825			30, 50, 75, 100	30~100		290	234						28			1215
RC2-930B	1117/929			35, 50, 75, 100	35~100		334	278						28			1240
RC2-1020B	1223/1017			25, 50, 75, 100	25~100		357	297						40			1540
RC2-1130B	1350/1122			25, 50, 75, 100	25~100		393	327						40			1560
RC2-1270B	1521/1268			25, 50, 75, 100	25~100		471	392						53			2200
RC2-1530B	1847/1539			25, 50, 75, 100	25~100		534	443						53			2300

Ед.изм. : м³/ч 0 500 1000 1500

Номинальная мощность в лошадиных силах:
Все указанные выше номинальны л.с. не равны максимальной производительности компрессора.
С помощью ПО подберите подходящий режим работы компрессора.

Чертеж RC2-100~RC2-180

Замечание: Красное число показывает отличие между RC2-B и RC2-A (A / B)

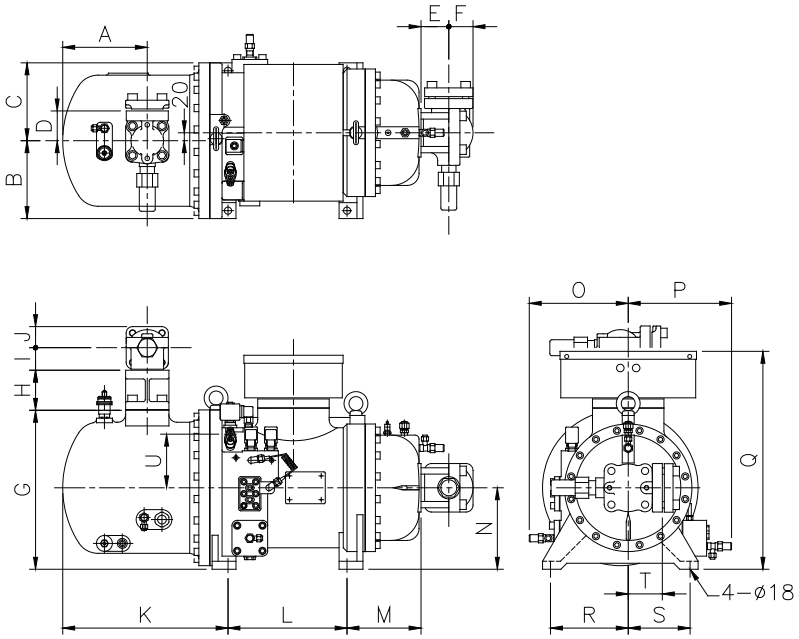

MODEL	Dimensions																				Unit: mm
	A	B	C	D	E	F	G	H	I	J	K	L	M	N	O	P	Q	R	S	T	U
RC2-100	213	196	196	75	70	61	400	101	57	53	416.5	300	186.5	205	249	260	548.5	196	156	86	135
RC2-140	213	196	196	75	70	61	400	101	57	53	416.5	300	186.5	205	249	260	548.5	196	156	86	135
RC2-180	283	196	196	75	81	68.5	410	101	57	53	486.5	386	196	205	239	362	548.5	196	156	95	123

Чертеж RC2-610~RC2-930

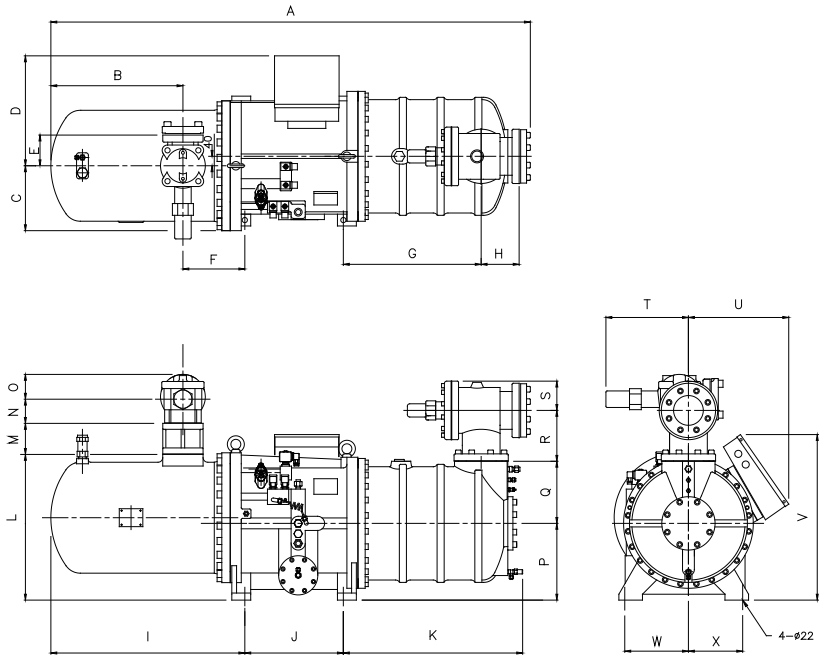

MODEL	Dimensions																								Unit: mm
	A	B	C	D	E	F	G	H	I	J	K	L	M	N	O	P	Q	R	S	T	U	V	W	X	Y
RC2-610	1812.5	484	275	466	107	252.5	514.5	161	736.5	353	690	617	131.5	96.5	88	325	263	215.5	124	331	426	701	270	230	269
RC2-710	1898.5 /1968.5	560	275	466	130	262.5	514.5 /584.5	161	822.5	353	690 /760	617	131.5	103	105	325	263	215.5	124	350	426	701	270	230	269
RC2-790	1963.5 /2033.5	560	275	466	130	262.5	514.5 /584.5	161	822.5	418	690 /760	617	131.5	103	105	325	263	215.5	124	350	426	701	270	230	230
RC2-830	1963.5 /2033.5	560	275	466	130	262.5	514.5 /584.5	161	822.5	418	690 /760	617	131.5	103	105	325	263	215.5	124	350	426	701	270	230	230
RC2-930	2033.5 /2087.5	560	275	466	130	262.5	584.5 /638.5	161	822.5	418	760 /814	617	131.5	103	105	325	263	215.5	124	350	426	701	270	230	230

Чертеж RC2-170~RC2-580

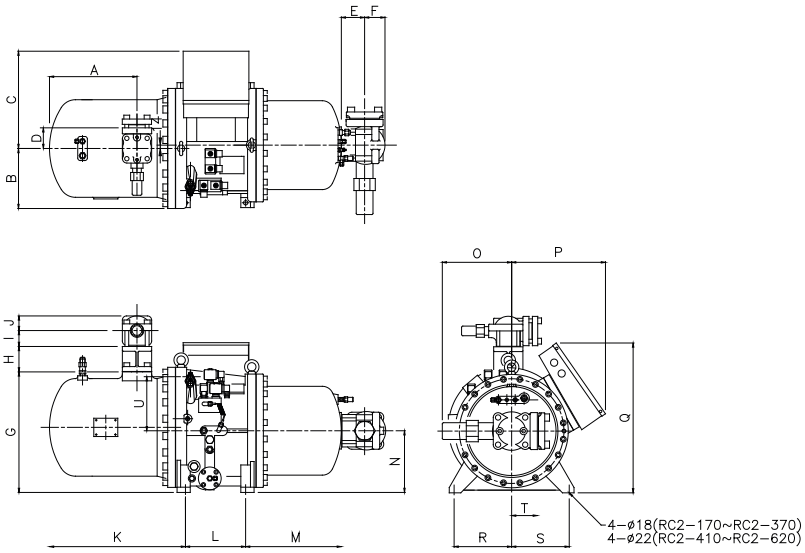

Чертеж RC2-550~RC2-620

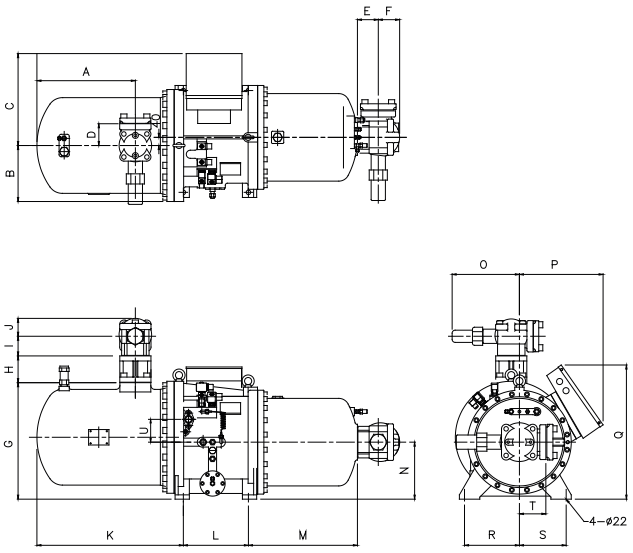

MODEL	Dimensions																				Unit: mm
	A	B	C	D	E	F	G	H	I	J	K	L	M	N	O	P	Q	R	S	T	U
RC2-170	310	229	378	75	82	69	447	101	57	53	501	200	341	225	245	362	592	225	225	95	196
RC2-200	345	229	378	75	82	69	447	101	57	53	536	228	341 /386	225	245	362	592	225	225	95	196
RC2-230	365	250	405	86	97	85	502	106	67	61	567	251	399	257	289	391	624	240	240	107	225
RC2-260	365	250	405	86	97	85	502	106	67	61	567	251	399	257	289	391	624	240	240	107	225
RC2-300	408	250	405	86	97	85	502	106	67	61	610	285	399 /444	257	289	391	624	240	240	107	229
RC2-310	408	250	405	86	97	85	502	106	67	61	610	251	444	257	289	391	624	240	240	107	225
RC2-320	408	250	405	86	97	85	502	106	67	61	610	285	399 /444	257	289	391	624	240	240	107	229
RC2-340	408	250	405	95	103	105	502	121	81	69	610	285	447 /492	257	310	391	624	240	240	130	228
RC2-370	408	250	405	95	103	105	502	121	81	69	610	285	447 /492	257	310	391	624	240	240	130	228
RC2-410	392	275	453	95	103	105	553	120	81	69	613	288	433	275	315	413	655	270	230	130	255
RC2-470	440	275	453	95	103	105	553	120	81	69	661	320	433 /478	275	315	413	655	270	230	130	255
RC2-510	465	275	453	107	103	105	560	131.5	96.5	88	696	288	484	275	331	413	655	270	230	130	254
RC2-550	484	275	451.5	107	103	105	572	131.5	96.5	88	720	320	580 /536	280	331	411.5	659	270	230	130	112
RC2-580	465	275	453	107	103	105	560	131.5	96.5	88	696	320	484	275	331	413	655	270	230	130	255
RC2-620	484	275	451.5	107	220	124	572	131.5	96.5	88	720	320	525	280	331	411.5	659	270	230	161	112

RC2-1020~RC2-1530 Outline

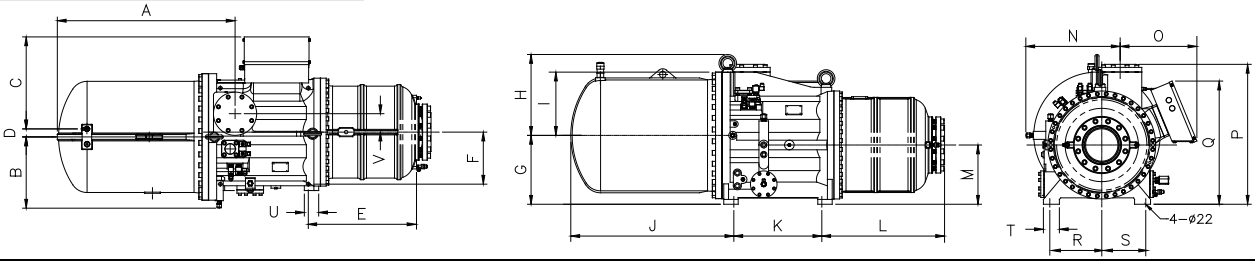

MODEL	Dimensions										Unit: mm
	A	B	C	D	E	F	G	H	I	J	K
RC2-1020/1130	1120	350	480	45	656	325	410	365	350	1000	470
RC2-1270/1530	1112	445	575	50	677	325	430	505	395	1020	550

MODEL	Dimensions										Unit: mm
	L	M	N	O	P	Q	R	S	T	U	V
RC2-1020/130	723	370	451	499	715	728	325	275	100	100	60
RC2-1270/1530	768	370	590	480	825	770	325	275	100	90	115

RC2-100~RC2-930 Область применения

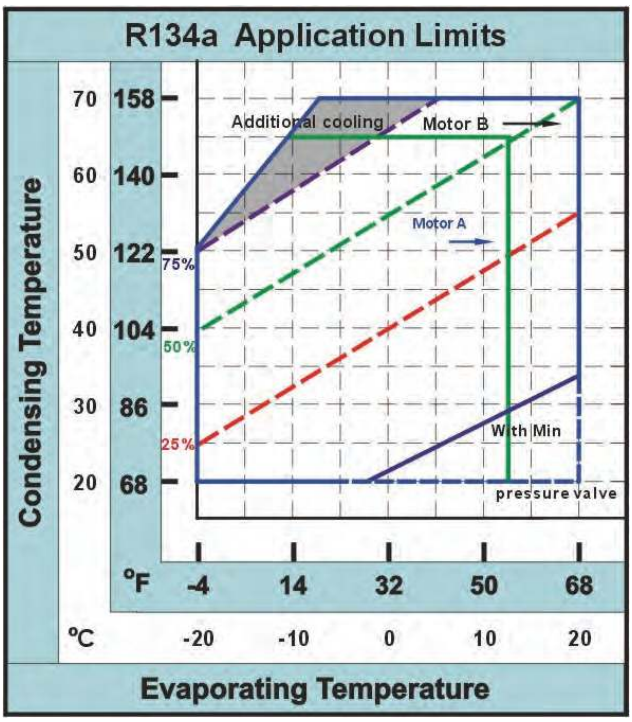

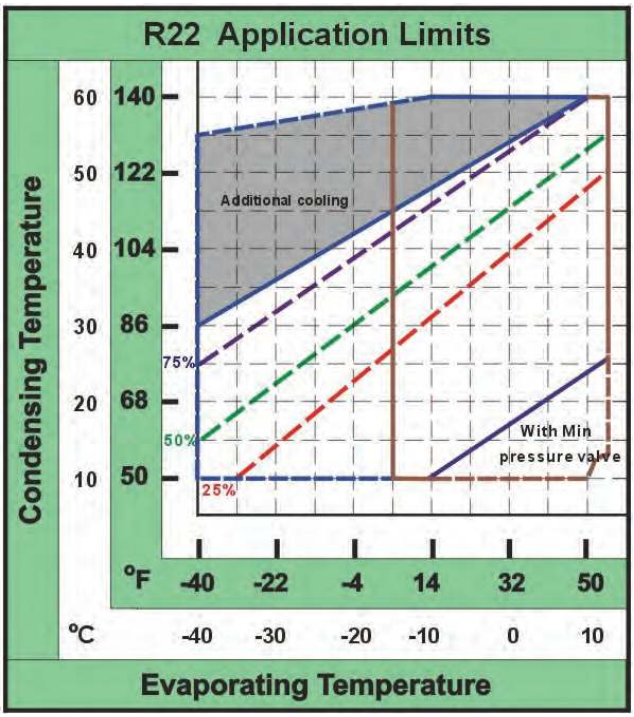

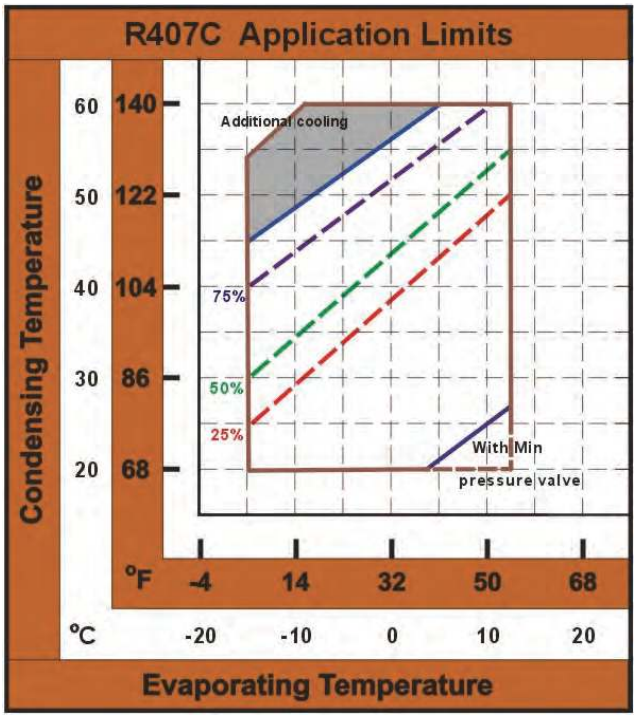

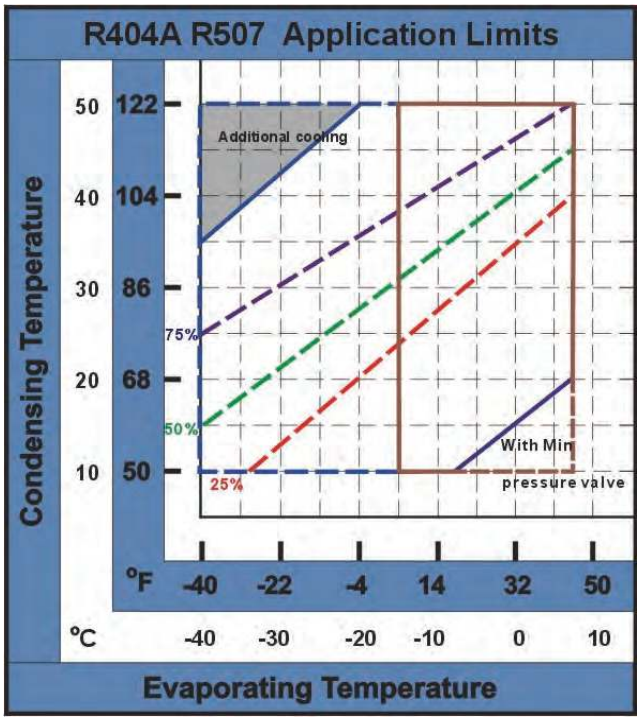

По области применения компрессоров RC2-1020~RC2-1530 проконсультируйтесь с поставщиком

HANBELL